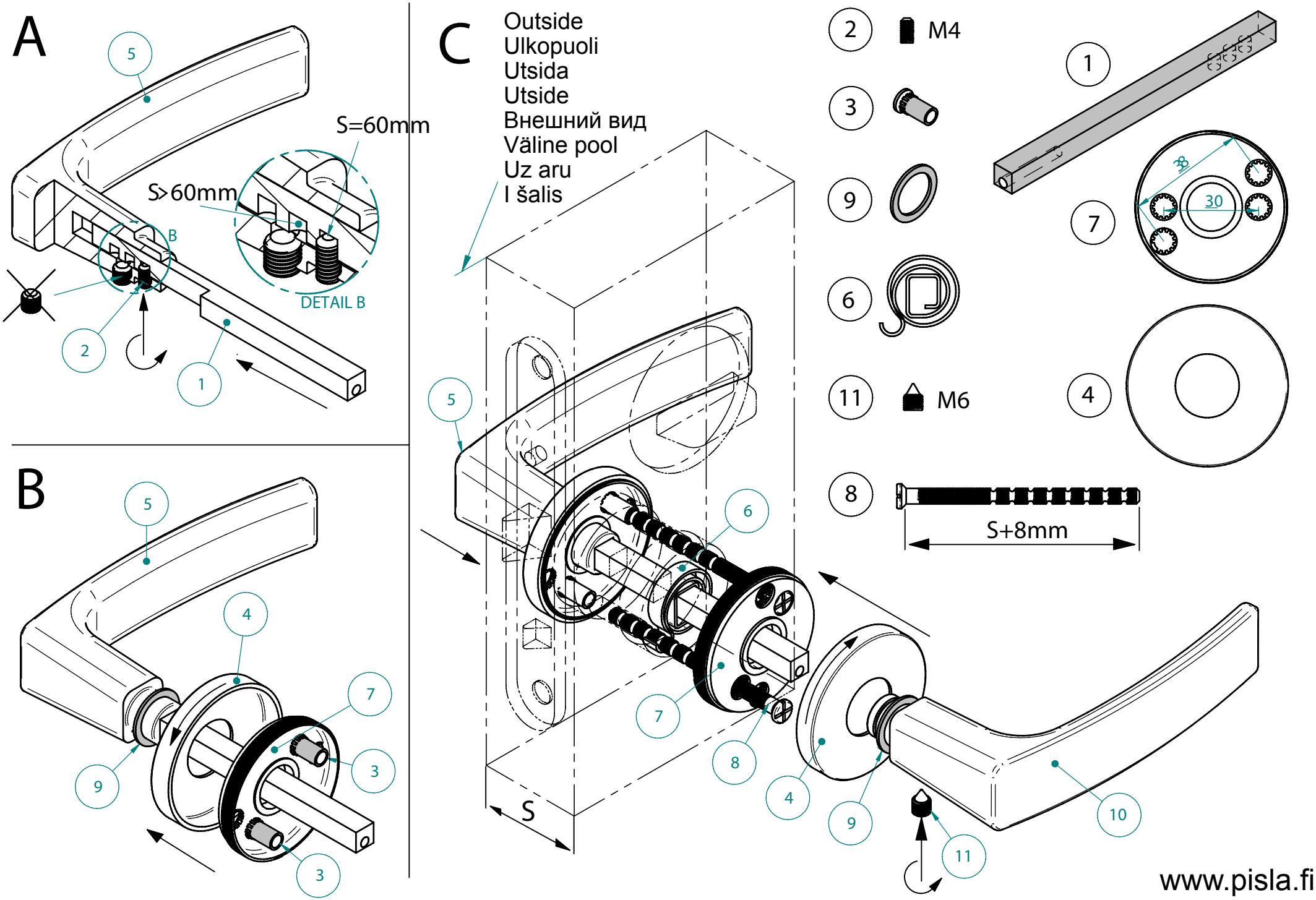
A
5
S=60mm
S>60mm
B
DETAIL B
2
1
B
5
4
7
3
9
3
C
Outside
Ulkopuoli
Utsida
Utside
Внешний вид
Väline pool
Uz aru
I šalis
5
6
7
8
4
9
11
10
S
2
M4
3
9
6
11
M6
8
S+8mm
1
7
30
4

www.pisla.fi