MUURIKKA™

Gas Burners

Kaasupolttimet • Gasbrännare
Gassbrennere • Gasbrændere
Газовые горелки • Gaasipõletid

Assembly and use • Käyttö- ja kasausohje • Monterings- och bruksanvisning
Monterings- og bruksanvisning • Samling og brug
Инструкция по сборке и эксплуатации • Kooste- ja kasutusjuhend

D-350 **D-400**

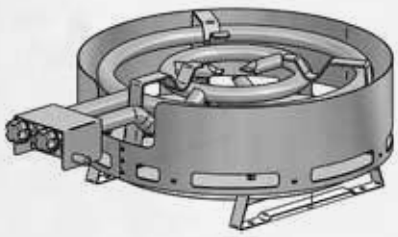

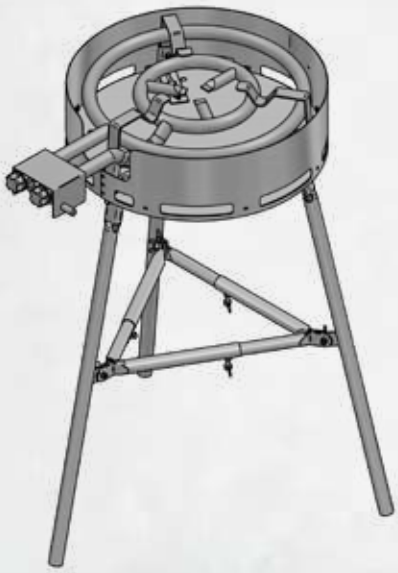

D-500

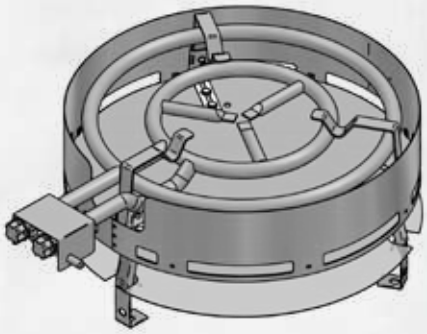

Models
54130100 / 54130110 / 54130120 / 54130130 / 54130140 / 54130150 / 54120230

EN

GAS BURNERS D-350, D-400, D-500 INSTRUCTIONS

GAS: LPG
PRESSURE: 30 mbar
CATEGORY: II 2H3+I3B/P
MAX. CONSUMPTION:
Model D-350 564 - 574 g/h power 7,9 kW
Model D-400 785- 824 g/h power 11,4 kW
Model D-500 962- 1025 g/h power 14,1 kW

The burner is intended for outdoor use only. Read the instructions before use.Do not move the burner during use. Use of the burner for purposes other than the one it was designed for may cause danger. Caution: Parts of the burner may be very hot. Keep small children away from the burner. Close the gas bottle valve after use. Use oven gloves while handling hot pans or smoking containers.

FITTING THE GAS HOSE:
Connect the gas burner to the pressure reducer with an officially approved gas hose (Ø 10 mm, max length 1,2 m) and hose couplings. Always use a gas bottle with a 30 mbar pressure reducer. Do not use a bent or twisted hose. Use soap water to check the gas hose and connections for leaks. Never use fire for testing.

LIGHTING THE GAS BURNER:
Before taking the gas burner into use and connecting it to the bottle, check that the valves are closed and that no open fire, smokers or inflammable materials are near the burner. Place the burner in a place protected from strong wind, always horizontally, on a steady surface. Note that the gas burner should not be placed near a wall or flammable materials – the gas burner gets very hot in use. The gas burners D-350, D-400 and D-500 have two gas rings both of which have their own regulating valves. While lighting the gas flame, first open the valve of the inner gas ring completely, light the gas flame with a lighter or matches and adjust the size of the flame. Lastly light the outer ring as you did the inner ring and place the pan on the burner after that. Adjust the flame as necessary and use a small flame to save gas. Do not let the burner burn without supervision.

NOTE! If the flame goes out, close the gas valves. Wait a moment for the unburned gas to evaporate from under the pan before igniting again. Any unburned gas accumulated under the pan can cause a flash fire when ignited again. Light the burner again according to the instructions. Do not light the burner by being bent over it.

Put out the burner by turning the burner valves into closed position and always close the valve of the gas bottle pressure reducer after use. Do not move the burner while it is hot. When replacing the gas bottle, first close the burner valves and the pressure reducer valve, detach the pressure reducer and replace the bottle. Make sure that the pressure reducer is fixed correctly to the gas bottle.

USING BURNERS IN A MUURIKKA SUMMER KITCHEN CART AND ON A TABLE:
When using burners with short legs in a Muurikka Summer Kitchen Cart or on a table, the heat protective plate in the lower part and the windshield must always be fixed. Note that parts near the gas burner may be very hot. Note that the fire gases from the side of the pan are burning hot. Remove all inflammable material or material that may be damaged by heat from the burner, the side shelves or the tables. When you use the burner for a longer time, turn the side shelves of the wooden cart down, if the temperature of the side shelves rises too much with large pans. When using the burner on a table, place it on a non-flammable or heat-resistant surface. If necessary, use e.g. a protective slab of wood on the table.

MAINTENANCE AND STORAGE:
Clean the burner after use and store it in a dry place. Before taking the burner into use, check that the holes in the gas rings are open. Check the condition of the gas hoses annually by bending them. If a hose is broken, replace it with a new one. A replacement interval of five years is recommended. In case of a leak, close the valve of the pressure reducer. Do not use a defective burner. With the exception of replacement of gas hoses and pressure reducers, all repairs and maintenance should be carried out by a certified gas installation service shop.

Opa Muurikka • Pisla Oy, Mikkeli, Finland
www.opamuurikka.fi, opamuurikka@opamuurikka.fi

FI

KAASUPOLTTIMIEN KÄYTTÖOHJE - MALLIT D-350, D-400 JA D-500

KAASU: Nestekaasu
PAINE: 30 mbar
LAITELUOKKA: II 2H3+I3B/P
MAX. KULUTUS:
Malli D-350 564 - 574 g/h teho 7,9 kW
Malli D-400 785 - 824 g/h teho 11,4 kW
Malli D-500 962 - 1025 g/h teho 14,1 kW

Laite on tarkoitettu vain ulkokäyttöön. Lue käyttöohjeet ennen käyttöä. Laitetta ei saa siirtää käytön aikana Laitteen käyttäminen muuhun kuin suunniteltuun tarkoitukseen voi aiheuttaa vaaraa. Varoitus: Laitteen osat voivat olla hyvin kuumia. Pienten lasten pääsy laitteelle on estettävä. Sulje kaasupullon venttiili käytön jälkeen. Käytä patahanskoja kuumia pannuja tai savustusastioita käsiteltäessä.

KAASULETKUN ASENNUS:
Liitä kaasupoltin EN-hyväksytyllä kaasuletkulla (Ø10 mm max pituus 1,2 m) ja letkuliittimillä paineenalentimeen. Käytä aina 30 mbar paineenalentimella varustettua kaasupulloa. Letkussa ei saa olla mutkia tai kiertymiä. Käytä saippuavettä tarkastaaksesi ettei kaasuletku ja liitokset vuoda. Älä koskaan käytä tulta testauksessa.

KAASUPOLTTIMEN SYTYTYS:
Ennen käyttöönottoa ja polttimen liittämistä pulloon, varmista että venttiilit ovat suljetut ja ettei lähistöllä ole avotulta, tupakoijia tai herkästi syttyvää materiaalia. Sijoita poltin kovalta tuulelta suojattuun paikkaan, aina vaakatasoon, tukevalle alustalle. Huomaa, että laitetta ei saa sijoittaa lähelle seinää tai helposti syttyviä materiaaleja, sillä laite kuumenee käytössä. Polttimessa D-350, D-400 ja D-500 on kaksi kaasukehää ja molemmille omat säätöventtiilit. Kaasuliekkiä sytytettäessä avaa ensin sisemmän kaasukehän venttiili täysin auki, sytytä kaasuliekki sytyttimellä tai tulitikuilla ja säädä venttiilistä sopiva liekin koko. Sytytä ulkokehä viimeksi samalla tavalla kuin sisäkehä ja laita pannu polttimelle sytytyksen jälkeen. Säädä polttimen liekki tarpeen mukaan aina pienemmälle niin säästät kaasua. Älä jätä palavaa poltinta ilman valvontaa.

HUOM! Jos liekki sammuu, sulje kaasuventtiilit. Odota hetki, että palamaton kaasu ehtii haihtumaan pannun alta ennen uudelleen sytyttämistä. Pannun alle mahdollisesti kerääntynyt palamaton kaasu voi aiheuttaa leimahduksen uudelleen sytyttämisen yhteydessä. Sytytä poltin uudestaan ohjeiden mukaisesti. Älä sytytä poltinta sen ylle kumartuneena.

Sammuta poltin kääntämällä polttimen venttiilit kiinni asentoon ja sulje kaasupullon paineenalentimen venttiili aina käytön jälkeen. Siirrä poltinta vasta kun se on jäähtynyt. Kaasupulloa vaihdettaessa sulje ensin polttimen venttiilit ja pullon paineenalentimen venttiili, irrota paineenalennin ja vaihda pullo. Varmista, että paineenalennin on oikein kiinnittynyt kaasupulloon.

POLTTIMIEN KÄYTTÖ MUURIKKA KESÄKEITTIÖVAUNUSSA JA PÖYDÄLLÄ:
Käytettäessä polttimia lyhyiden jalkojen kanssa Muurikka Kesäkeittiövaunussa tai pöydällä, on alapuolen lämpösuojapelti ja tuulensuoja oltava aina asennettuna. Huomaa, että kaasupolttimen ympärillä olevat osat voivat olla polttavan kuumia. Poista kaikki helposti syttyvä tai lämmöstä vahingoittuva materiaali polttimen läheisyydestä, sivutasoilta tai pöydiltä. Jos käytät poltinta pidemmän aikaa, käännä puuvaunun sivutasot alas mikäli sivutasojen lämpötila nousee liikaa isojen pannujen kanssa. Pöydällä käytettäessä laita poltin palamattomalle tai kuumankestävälle tasolle. Tarvittaessa käytä pöydällä esim. puista suojalevyä.

KAASUPOLTTIMEN HUOLTO JA SÄILYTYS:
Puhdista laite käytön jälkeen ja säilytä kuivassa paikassa. Ennen käyttöönottoa tarkista, että kaasukehien reiät ovat avoimet. Kaasuletkujen kunto on varmistettava säännöllisesti vuosittain taivuttamalla letkua. Jos letkussa on murtuma, on letku vaihdettava uuteen. Suositeltava letkun vaihtoväli on n. 5 vuotta. Vuodon sattuessa sulje pullon paineensäätimen venttiili. Viallista laitetta ei saa käyttää. Lukuun ottamatta kaasuletkun ja paineenalentimen vaihtoa, kaikki korjaukset ja muut huollot on teetettävä kaasuasennusoikeudet omaavassa huoltoliikkeessä.

Opa Muurikka • Pisla Oy, Mikkeli, Finland
www.opamuurikka.fi, opamuurikka@opamuurikka.fi

SE

BRUKSANVISNING FÖR GASBRÄNNARE – MODELLERNA D-350, D-400 OCH D-500

GAS: Gasol
TRYCK: 30 mbar
KATEGORI: II 2H3+I3B/P
MAX. KONSUMTION:
Modell D-350 564 – 574 g/h effekt 7,9 kW
Modell D-400 785- 824 g/h effekt 11,4 kW
Modell D-500 962- 1025 g/h effekt 14,1 kW

Gasbrännaren är avsedd endast för utomhusbruk. Läs bruksanvisningen före användning. Brännaren får inte flyttas under användningen. Det kan vara farligt att använda brännaren för annat än dess avsedda ändamål. Varning: Brännarens delar kan vara heta. Små barn får ej komma nära brännaren. Stäng gasflaskans ventil efter användning. Använd grillvantar när du hanterar heta pannor eller rökkärl.

MONTERING AV GASSLANGEN:
Koppla gasbrännaren till tryckregulator med en av Europarådet godkänd gasslang (Ø 10 mm, max. längd 1,2 m) och slangkopplingar. Använd alltid en gasflaska med en passande tryckregulator på 30 mbar. Slangen får inte vara böjd eller vriden. Kolla gasslangens och fogarnas täthet med såpvatten. Testa aldrig med eld.

TÄNDNING AV GASBRÄNNAREN:
Kolla innan du tar gasbrännaren i bruk och kopplar den till flaskan att ventilerna är stängda och att det inte finns öppen eld, personer som röker eller lättantändligt material i närheten. Placera brännaren på ett ställe som är skyddat mot blåst, alltid vågrätt och på ett stadigt underlag. Gasbrännaren blir het vid användning, observera därför att gasbrännaren inte får placeras nära en vägg eller lättantändligt material. Gasbrännaren D-350, D-400 och D-500 har två gasringar och båda har egna reglerventiler. Vid tändning av gaslågan: Öppna först den inre gasringens ventil helt, tänd gaslågan med tändare eller tändstickor och ställ in lågan. Tänd till sist den yttre ringen på samma sätt som den inre och lägg därefter pannan på brännaren. Ställ in lågan enligt behov – liten låga sparar gas. Låt inte brännaren brinna utan övervakning.

OBS! Stäng reglerventilerna om lågan slocknar. Innan gasbrännaren tänds på nytt, vänta ett ögonblick så att all den gas som inte brunnit under pannan hinner avdunsta. Gas som kan ha samlats under pannan kan flamma upp när brännaren tänds på nytt. Tänd på nytt brännaren enligt instruktionerna. Tänd inte brännaren när du står böjd över den.

Släck brännaren genom att vrida brännarens ventiler i stängd position och stäng alltid ventilen på gasflaskans tryckreducerare efter användning. Vänta med att flytta brännaren tills den svalnat. När du byter gasflaska, stäng först brännarens ventiler och ventilen på flaskans tryckreducerare, ta loss tryckreduceraren och byt flaska. Se till att tryckreduceraren är monterad rätt på gasflaskan.

ANVÄNDNING AV BRÄNNARE I EN MUURIKKA SOMMARKÖKSVAGN OCH PÅ ETT BORD:
Vid användning av brännare med korta ben i en Muurikka Sommarköksvagn eller på ett bord bör värmeskyddsplåten i nedre delen och vindskyddet alltid vara monterade. Observera att delar som finns nära gasbrännaren kan vara brännheta. Observera att brandgaserna från sidan av pannan är mycket heta. Ta bort allt lättantändligt eller värmekänsligt material som finns i närheten av brännaren, på sidohyllorna eller borden. Om du använder brännaren under längre tid bör du fälla ner trävagnens sidohyllor om deras temperatur blir för hög med stora pannor. Om du använder brännaren på ett bord bör du ställa den på en icke-brännbar eller värmebeständig yta. På bordet kan du vid behov använda t.ex. en skyddsplatta av trä.

UNDERHÅLL OCH FÖRVARING AV GASBRÄNNAREN:
Rengör brännaren efter användning och förvara den torrt. Kolla innan brännaren tas i bruk att hålen i gasringarna är öppna. Gasslangarnas tillstånd bör granskas regelbundet årligen genom att böja dem. Om en slang är bruten måste den bytas. Det rekommenderas att slangarna byts vart femte år. Vid läckage stäng ventilen på flaskans tryckreducerare. En defekt brännare får inte användas. Med undantag av byte av gasslang och tryckreducerare bör alla reparationer och underhåll göras av en servicefirma med gasmonteringsrättigheter.

Opa Muurikka • Pisla Oy, Mikkeli, Finland
www.opamuurikka.fi, opamuurikka@opamuurikka.fi

NO

GASSBRENNERE D-350, D-400, D-500 INSTRUKSJONER

GASS: LPG
TRYKK: 30 mbar
KATEGORI: II 2H3+I3B/P
MAKS. FORBRUK:
Modell D-350 564 – 574 g/t effekt 7,9 kW
Modell D-400 785- 824 g/t effekt 11,4 kW
Modell D-500 962- 1025 g/t effekt 14,1 kW

Brenneren er kun ment for utendørsbruk. Les bruksanvisningen før bruk. Ikke flytt brenneren under bruk. Bruk av brenneren for andre formål enn den er laget for kan medføre fare. Advarsel: Deler av brenneren kan bli svært varme. Hold små barn unna brenneren. Steng ventilen på gassflasken etter bruk. Bruk grytekluter ved håndtering av varme panner eller røykebaljer.

MONTERE GASSLANGEN:
Koble gassbrenneren til trykkregulatoren med en godkjent gasslange (Ø 10 mm, maks. lengde 1,2 m) og slangekoblinger. Bruk alltid en gassflaske med en 30 mbar trykkregulator. Ikke bruk en bøyd eller vridd slange. Bruk såpevann til å kontrollere gasslangen og koblinger for lekkasje. Bruk aldri ild til testing.

TENNE GASSBRENNEREN:
Før du tar i bruk gassbrenneren og kobler den til flasken, kontroller at ventilene er stengt og at ingen åpen ild, røykere eller brennbare materialer er i nærheten av brenneren. Plasser brenneren på et sted som er skjermet fra sterk vind, alltid vannrett, på et stødig underlag. Merk at gassbrennere ikke skal plasseres i nærheten av en vegg eller brennbare materialer – gassbrenneren blir svært varm under bruk. Gasbrennerne D-350, D-400 og D-500 har to gassringer som hver har en egen reguleringsventil. Når du skal tenne gassflammen, åpne først ventilen for den innerste gassringen helt, tenn gassflammen med en lighter eller fyrstikker og juster flammens størrelse. Tenn til slutt den ytre ringen på samme måte, og plasser deretter kokekaret på brenneren. Juster flammen etter behov og bruk liten flamme for å spare gass. Ikke la brenneren brenne uten tilsyn.

MERKNAD! Hvis flammen slukner, steng gassventilene. Vent ut øyeblikk for å la uantent gass fordampe fra under pannen før du tenner den på nytt. Eventuell uantent gass som samles under pannen kan forårsake en eksplosjon når den antennes på nytt. Tenn brenneren på nytt i henhold til instruksjonene. Ikke bøy deg over brenneren når du tenner den.

Slukk brenneren ved å vri brennerventilen til stengt stilling, og steng alltid ventilen til trykkregulatoren på gassflasken etter bruk. Ikke flytt brenneren mens den er varm. Når du bytter gassflasken, steng først brennerventilene og trykkregulatorventilen, koble fra trykkregulatoren og erstatt flasken. Kontroller at trykkregulatoren er riktig montert på gassflasken.

BRUKE BRENNERE PÅ EN MUURIKKA SOMMERKJØKKENVOGN ELLER ET BORD:
Når du bruker brennere med korte ben på en Muurikka Sommerkjøkkenvogn eller på et bord, må alltid den nedre varmebeskyttelsen og vindskjermen monteres. Merk at deler av i nærheten av gassbrenneren kan være svært varme. Merk at branngassene fra sidene av pannen er glovarme. Fjern alt brennbart materiale eller materiale som kan ta skade av varme, fra brenneren, sidebordene eller bordene. Når du bruker brenneren i lengre tid, bretter du sidebordene til trevognen ned hvis temperaturen på sidebordene stiger for mye med store panner. Når du bruker brenneren på et bord, plasser brenneren på et brannsikkert eller varmebestandig underlag. Hvis det er nødvendig, plasser et beskyttende trestykke på bordet.

VEDLIKEHOLD OG OPPBEVARING:
Rengjør brenneren etter bruk og oppbevar den på et tørt sted. Før du tar brenneren i bruk, kontroller at hullene i gassringene ikke er tettet igjen. Kontroller tilstanden til gasslangene årlig ved å bøye på dem. Hvis en slange er sprukket, erstatt den med en ny. En utskiftningsintervall på fem år anbefales. Hvis det oppstår lekkasje, steng ventilen til trykkregulatoren. Ikke bruk en ødelagt brenner. Med unntak av bytte av gasslanger og trykkregulatorer, bør alle reparasjoner og vedlikehold utføres av en godkjent serviceforhandler.

Opa Muurikka • Pisla Oy, Mikkeli, Finland
www.opamuurikka.fi, opamuurikka@opamuurikka.fi

DK

GASBRÆNDERE D-350, D-400, D-500 BRUGSANVISNING

GAS: LPG
TRYK: 30 mbar
KATEGORI: II 2H3+I3B/P
MAKS. FORBRUG:
Model D-350 564 – 574 g/t effekt 7,9 kW
Model D-400 785 – 824 g/t effekt 11,4 kW
Model D-500 962 – 1025 g/t effekt 14,1 kW

Brænderen er kun beregnet til udendørs brug. Læs brugsanvisningen før brug. Flyt ikke brænderen under brug. Det kan være farligt at bruge brænderen til andre formål end det, den er beregnet til. Forsigtig: Dele af brænderen kan være meget varme. Hold små børn væk fra brænderen. Luk gasflaskens ventil efter brug. Brug ovnhandsker, når du anvender varme stegepander eller rygegryder.

TILPASNING AF GASSLANGEN:
Tilkobl gasbrænderen til trykformindskeren med en officielt godkendt gasslange (diameter 10 mm, maks. længde 1,2 m) og slangekoblinger. Brug altid en gasbeholder en trykformindsker på 30 mbar. Brug ikke en bøjet eller snoet slange. Brug sæbevand til at kontrollere gasslangen og dens forbindelser for lækager. Efterprøv aldrig med ild.

ANTÆNDING AF GASBRÆNDEREN:
Før gasbrænderen tages i anvendelse og tilsluttes flasken, skal du kontrollere, at ventilerne er lukkede, og at der ikke er åben ild, rygeovne eller brandbare materialer nær brænderen. Placer brænderen et sted, hvor den er afskærmet mod stærk vind, altid vandret på en stabil overflade. Bemærk, at gasbrænderen ikke bør placeres nær en væg eller brandbare materialer – gasbrænderen bliver meget varm under brug. Gasbrænderne D-350, D-400 og D-500 har to gasringe, som har hver sine reguleringsventiler. Når du antænder gasflammen, skal du først åbne ventilen på den inderste gasring helt, antænd gasflammen med en lighter eller tændstikker, og juster størrelsen på flammen. Antænd til sidst den yderste ting på samme måde som den inderste ring, og placer derefter stegepanden på brænderen. Juster flammen efter behov, og brug en lille flamme for at spare gas. Lad ikke brænderen brænde uden opsyn.

BEMÆRK! Luk gasventilerne, hvis flammen går ud. Vent et øjeblik på, at den ubrændte gas fordamper under panden, før du antænder den igen. Ubrændt gas, der samles under panden, kan forårsage en kraftig flamme, når det antændes igen. Antænd brænderen igen i overensstemmelse med brugsvejledningen. Tænd ikke brænderen, mens du er bøjet over den.

Sluk brænderen ved at skrue brændeventilerne til lukket position, og luk altid ventilerne på gasflaskens trykformindsker efter brug. Flyt ikke brænderen, når den er varm. Når du udskifter gasflasken, så luk brændeventilerne og trykformindskerventilen, fjern trykformindskeren, og skift flasken. Sørg for, at trykformindskeren er fastgjort korrekt til gasflasken.

BRUG AF BRÆNDERE I EN MUURIKKA SOMMERKØKKENVOGN OG PÅ ET BORD:
Når du bruger brændere med korte ben i en Muurikka Sommerkøkkenvogn eller på et bord, skal den nederste varmeafskærmning og vindskærm altid være monteret. Bemærk, at delene nær gasbrænderen kan være meget varme. Bemærk, at ildgasserne fra siden af stegepanden er brændende varme. Fjern alle brændbare materialer eller materialer, der muligvis kan blive beskadiget af varme fra brænderen, sidebordene eller bordet. Når du bruger brænderen i længere tid, skal du folde sidebordene på trævognen ned, hvis temperaturen på sidebordene stiger for meget med store pander. Når brænderen bruges på et bord, skal du placere den på en brandsikker eller varmebestandig overflade. Brug om nødvendigt fx et beskyttende stykke træ på bordet.

VEDLIGEHOLDELSE OG OPBEVARING:
Rengør brænderen efter brug, og opbevar den et tørt sted. Før du anvender brænderen, skal du kontrollere, at hullerne i gasringene er åbne. Kontrollér gasslangens tilstand en gang om året ved at bøje dem. Hvis en slange er ødelagt, skal den skiftes ud med en ny. Det anbefales at skifte dem ud hver 5. år. I tilfælde af lækage skal trykformindskerens ventil. Brug ikke en defekt brænder. Med undtagelse af udskiftning af gasslangen og trykformindskere skal alle reparationer og al vedligeholdelse udføres af en autoriseret gasinstallatør.

Opa Muurikka • Pisla Oy, Mikkeli, Finland
www.opamuurikka.fi, opamuurikka@opamuurikka.fi

RU

ГАЗОВЫЕ ГОРЕЛКИ MUURIKKA МОДЕЛИ D-350, D-400 И D-500 ИНСТУКЦИЯ ПО ЭКСПЛУАТАЦИИ

ГАЗ: сжиженный газ
ДАВЛЕНИЕ: 30 мбар
КЛАСС УСТРОЙСТВА: II 2H3+I3B/P
МАКС. РАСХОД:
Модель D-350 564 - 574 г/ч мощность 7,9 кВт
Модель D-400 785–824 г/ч мощность 11,4 кВт
Модель D-500 962–1025 г/ч мощность 14,1 кВт

Устройство предназначено для использования на открытом воздухе. Прочитать инструкцию перед использованием. Во время использования устройство не перемещать. Предупреждение: детали устройства могут быть очень горячими. Не допускать присутствия маленьких детей вблизи устройства. После использования закрыть вентиль газового баллона. При обращении с горячими сковородами или коптильнями использовать кухонные прихватки.

УСТАНОВКА ГАЗОВОГО ШЛАНГА:
Газовую горелку присоединить сертифицированным ЕС газовым шлангом (Ø10 мм, макс. длина 1,2 м) с хомутом к редуктору. Всегда использовать газовый баллон с редуктором на 30 мбар. Шланг не должен быть скручен и иметь извилин. Для проверки возможных утечек газа использовать мыльную пену. Никогда не искать утечки огнем.

ЗАЖИГАНИЕ:
Перед вводом устройства в эксплуатацию и присоединения горелки к баллону убедиться, что вентили закрыты, а поблизости нет открытого огня, курящих лиц или легковоспламеняющихся материалов. Поместить горелку в место, защищенное от сильного ветра, в горизонтальное положение на устойчивом основании. Обратите внимание, что устройство запрещено размещать вблизи стен и горючих материалов, так как устройство нагревается во время эксплуатации. В горелке типа D-350, D-400 и D-500 – два нагревательных круга с отдельными для каждого газовыми вентилями. При зажигании газа сначала полностью открыть вентиль внутреннего круга, зажечь газ и вентилем отрегулировать силу пламени. Последним зажечь наружный нагревательный круг аналогично внутреннему кругу, и поместить сковороду на пламя.

ВНИМАНИЕ! Если пламя погаснет, закройте газовые клапаны. Прежде чем снова зажечь огонь, дождитесь, когда невоспламеняемый газ испарится из-под сковороды. Негорючий газ, возможно скопившийся под сковородой, может вызвать вспышку при повторном розжиге. Повторно зажгите горелку согласно инструкции. Не зажигайте горелку, если она наклонена.

Погасить горелку поворотом вентилей горелки в закрытое положение, и всегда закрывать вентиль редуктора на газовом баллоне после использования горелки. Перемещать горелку следует только после ее полного охлаждения. При смене газового баллона сначала закрыть вентили горелки и вентиль редуктора, затем снять редуктор, и заменить баллон. Убедиться, что редуктор надежно установлен на газовом баллоне.

ИСПОЛЬЗОВАНИЕ ГОРЕЛКИ НА ЛЕТНЕЙ КУХОННОЙ ТЕЛЕЖКЕ MUURIKKA И НА СТОЛЕ:
При использовании горелок с короткими ножками на кухонной тележке Muurikka или на столе, нижний теплоотражатель и ветрозащита всегда должны быть установлены. Предупреждаем, что части устройства вокруг горелки очень горячие. Убрать подальше от горелки все легковоспламеняющиеся и повреждающиеся от воздействия тепла материалы с боковых плоскостей тележки или со стола. Если Вы используете горелку длительное время, откинуть вниз боковые плоскости деревянной тележки, если температура плоскостей чрезмерно поднимется. Поверхность стола для установки горелки должна быть несгораемая и теплостойкая. При необходимости использовать под горелкой, например, деревянную защитную плиту.

ОБСЛУЖИВАНИЕ И ХРАНЕНИЕ ГАЗОВОЙ ГОРЕЛКИ:
После использования очистить устройство и убрать на хранение в сухое место. Перед использованием убедиться, что отверстия на нагревательных кругах не засорены. Регулярно, раз в год, проверять состояние газового шлага путем его изгибания. При обнаружении трещин заменить шланг. Шланг следует менять каждые 5 лет. В случае утечки газа сначала закрыть вентиль редуктора на баллоне. Неисправное устройство не использовать. Все работы по ремонту и обслуживанию, кроме замены газового шланга и редуктора, поручать уполномоченной специализированной организации.

Opa Muurikka • Pisla Oy, Mikkeli, Finland
www.opamuurikka.fi, opamuurikka@opamuurikka.fi

EE

GAASIPÕLETITE KASUTUSJUHEND – MUDELID D-350, D-400 JA D-500

Gaas: Vedelgaas
Rõhk: 30 mbar
SEADMEKLASS: II 2H3+I3B/P
MAKSIMAALNE GAASIKULU:
Mudel D-350 574 – 564 g/h võimsus 7,9 kW
Malli D-400 785 – 824 g/h võimsus 11,4 kW
Mudel D-500 962 – 1025 g/h võimsus 14,1 kW

Seade on mõeldud kasutamiseks vaid välitingimustes. Enne kasutamist loe läbi kasutusjuhend. Kasutamise ajal ei tohi seadet liigutada. Seadme kasutamine ettenähtust erineval otstarbel võib olla ohtlik. Hoiatus: gaasiseadme osad võivad kasutamisel minna väga tuliseks. Väikeste laste juurdepääs seadmele tuleb välistada. Pärast seadme kasutamist sulge alati gaasiballooni ventiil. Käsitsedes kuumi nõusid kasuta pajakindaid.

GAASIVOOLIKU PAIGALDAMINE:

Ühenda gaasipõleti CE märgistusega gaasivooliku (Ø10 mm ja maksimaalne vooliku pikkus 1,2 m) ja klambrite abil gaasiballooni küljes oleva survereduktori külge. Kasuta alati 30 mbar survereduktoriga varustatud gaasiballooni. Voolikus ei tohi olla volte ega keerdusid. Kontrolli seebivee abil, et voolik ja liitekohad ei lekiks. Ära kunagi kasuta gaasilekke kontrollimiseks lahtist tuld.

GAASIPÕLETI SÜÜTAMINE:

Enne põleti kasutusele võtmist ja selle ühendamist gaasiballooniga veendu, et kõik gaasiventiilid oleksid kinni ja läheduses ei oleks lahtist tuld, suitsetajaid ega kergesti süttivaid materjale. Paiguta põleti tugeva tuule eest kaitstud kohta, alati horisontaalsesse asendisse ja kindlale alusele. Pane tähele, et seadet ei tohi paigutada süttivast materjalist seina lähedale, sest seade kuumeneb kasutuse käigus. Mudelitel D-350, D-400 ja D-500 on kaks gaasirõngast ja kummagi rõnga jaoks eraldi reguleerimisventiilid. Gaasileeki süüdates keera kõigepealt sisemise gaasirõnga ventiil täiesti lahtisesse asendisse, süüta gaasileek süütli või tuletikuga ja seejärel reguleeri gaasileegi suurus ventiili abil sobivaks. Viimasena süüta välimine gaasirõngas samuti nagu siseminegi ja aseta pann põletile. Reguleeri leeki vastavalt vajadusele järjest väiksemaks, et hoida gaasi kokku. Ära jäta põlevat gaasipõletit ilma järelevalveta.

NB! Kui leek kustub, sulge gaasiventiilid. Oota mõni hetk, et põlemata gaas jõuaks enne uuesti süütamist panni alt haihtuda. Panni alla kogunenud võimalik põlemata gaas võib põhjustada taassüütamisel leegisähvatuse. Süüta põleti uuesti juhiste järgi. Ära süüta põletit selle kohale kummardudes.

Põleti kustutamiseks keera ventiilid kinnisesse asendisse. Pärast kasutamist sulge alati ka gaasiballooni küljes oleva survereduktori küljes olev gaasiventiil. Gaasipõletit tohib teisaldada alles pärast seda, kui ta on maha jahtunud. Gaasiballooni vahetamiseks sulge kõigepealt ja põleti ja ballooni ventiilid. Seejärel võta survereduktor lahti ja vaheta balloon. Kontrolli, et survereduktor oleks gaasiballooni külge õigesti kinnitunud.

GAASIPÕLETITE KASUTAMINE MUURIKKA SUVEKÖÖK-KÄRUS JA LAUAL:

Kasutades põletit madalate jalgadega Muurikka suveköök-kärus või laual, peavad alumine kuumuskaitseplekk ja tuulekaitse olema alati paigaldatud. Pane tähele, et gaasipõleti ümber olevad osad võivad olla põletavalt kuumad. Eemalda kõik kergestisüttivad või kuumuse tõttu riknevad esemed põleti lähedusest ning selle kõrvallaudadelt. Kui kasutad gaasipõletit pikemat aega ja kasutad suurt panni, võib kõrvallaudade temperatuur tõusta liiga kõrgeks. Sellisel juhul keera kõrvallauad alla. Kui kasutad põletit laual, aseta põleti mittepõlevast materjalist või kuumakindlale alusele. Vajaduse korral kasuta näiteks puuplaati.

GAASIPÕLETI HOOLDUS JA SÄILITAMINE:

Pärast kasutamist puhasta seade ja paiguta see kuiva kohta. Enne uuesti kasutusse võtmist kontrolli, et gaasirõngaste augud oleksid lahti (st. ei oleks sodi täis). Gaasivooliku seisukorda tuleb regulaarselt kontrollida – tee seda vähemalt kord aastas, voolikut painutades. Kui voolikusse on tekkinud murdekoht, tuleb voolik asendada uuega. Soovituslik gaasivooliku vahetusvälp on 5 aastat. Kui tekib gaasileke, keera ballooni survereduktori kraan kinni. Rikkis gaasiseadet ei tohi kasutada. Gaasiseadmete kõiki parandus- ja hooldustöid, välja arvatud vooliku ja survereduktori vahetus, tohib teha ainult vastavaid õigusi omav ettevõte.

Opa Muurikka • Pisla Oy, Mikkeli, Finland
www.opamuurikka.fi, opamuurikka@opamuurikka.fi

Parts of the gas burners

Kaasupolttimen osat • Gasbrännarnas delar • Gassbrennerdeler • Gasbrænderdele
Газовых горелок • Gaasipõletite osad

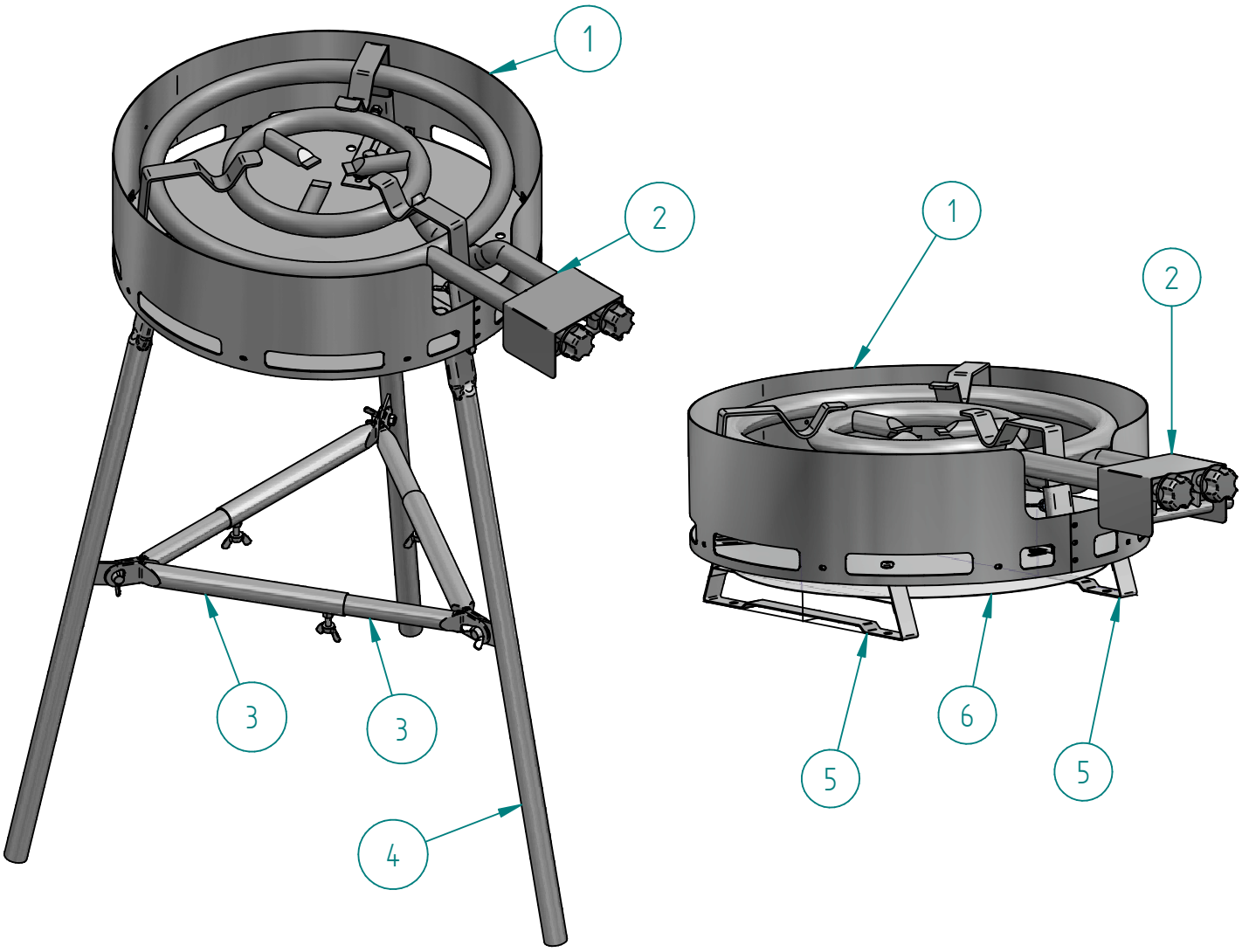

1	Windshield / Tuulensuoja / Vindskydd / Vindskjerm / Vindskærm / Кожух для защиты от ветра / Tuulekaitse
2	Gas Burner / Kaasupoltin / Gasbrännare / Gassbrenner / Gasbrænder / Газовые горелки / Gaasipõletid
3	Triangular support pipe / Kolmiotukiputki / Triangelstödsrör/ Trekantet støtterør / Trekantet støtterør / Опора треугольная Kolmnurk-toetustoru
4	Long leg pipe / Pitkä jalkaputki / Långt benrör / Langt benrør / Langbenet rør / Ножка длинная / Pikk jalatoru
5	Short leg / Lyhyt jalka / Kort ben / Kort ben / Kort ben / Ножка короткая / Lühike jalg
6	Heat protective plate / Lämpösuojapelti / Värmeskyddsplåt / Varmebeskyttende plate / Varmebeskyttende plade Щит защитный от перегрева / Kuumakaitsekilp

Required tools: spanner
Tarvittavat työkalut: jakoavain
Verktyg som behövs: skiftnyckel
Nødvendige verktøy: skiftenøkkel
Nødvendige værktøjer: skruenøgle
Необходимые инструменты: гаечный ключ
Vajaminevad tööriistad: mutrivõti

Note! Remove the blue film from the heat protective plate.
Huom. poista lämpösuojapellin sininen suojakalvo.
Observera! Avlägsna den blåa filmen från värmeskyddsplattan.
Merknad! Fjern det blå belegget fra den varmebeskyttende platen.
Bemærk! Fjern den blå film fra den varmebeskyttende plade.
Внимание! Снимите синюю пленку с теплозащитной панели.
NB! Eemalda kuumakaitsekilbi sinine kile.

Assembling the windshield

Tuulensuojan kokoaminen • Montering av vindskyddet • Montering av vindskjermen
Samling af vindskærmen • Сборка ветрозащиты • Tuulekaitse kokkupanek

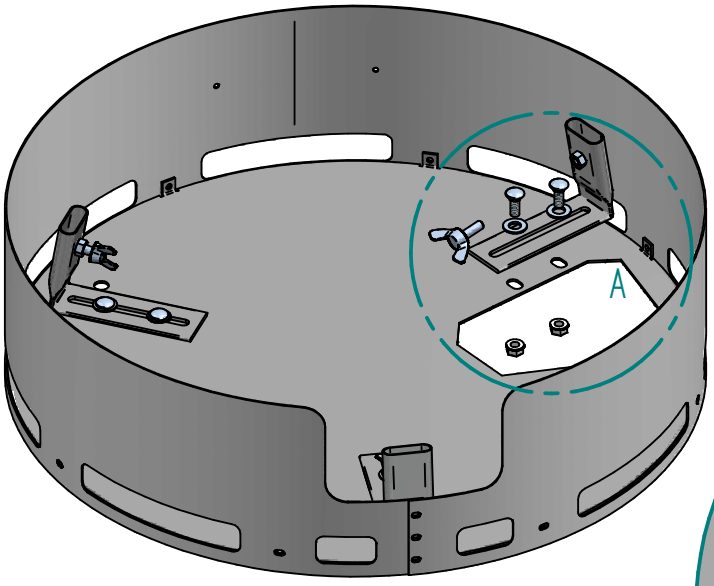

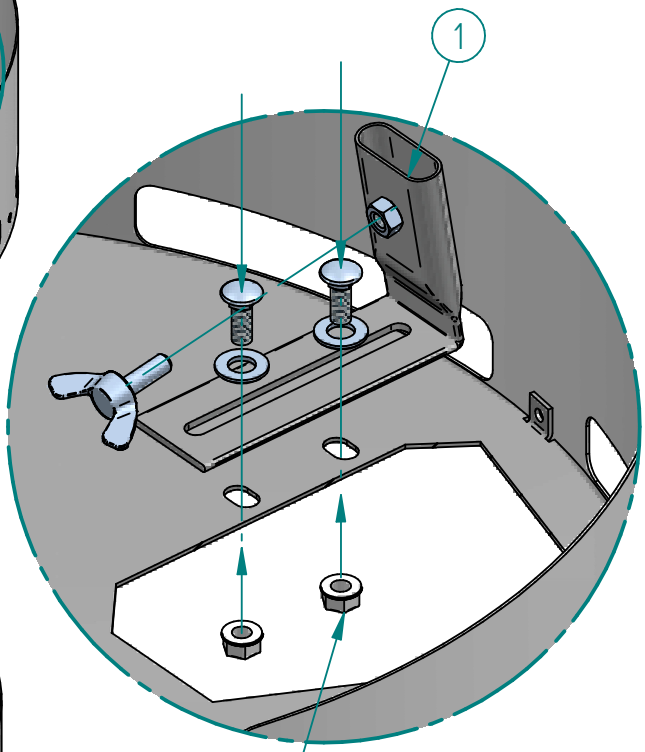

DETAIL A

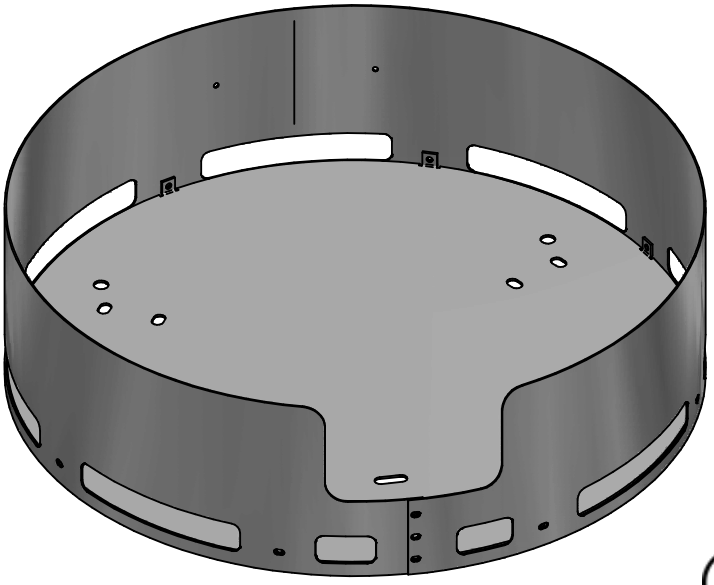

M6X16 x6

x6

M6 x6

x3

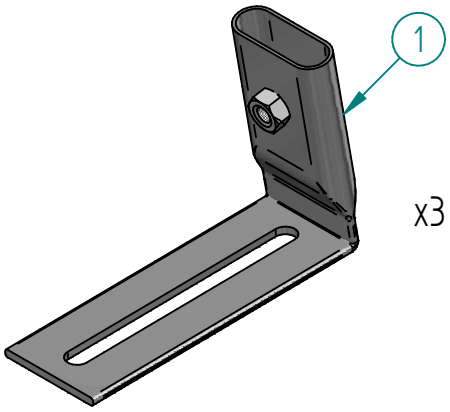

x3

When attaching long legs to the wind deflector, go to page 9 before tightening the screws.

Jos liität tuulensuojaan pitkät jalat, siirry sivulle 9 ennen muttereiden 3 kiristämistä.

När du fäster långa ben i vindskyddet ska du gå till sidan 9 innan du drar åt skruvarna.

Ved montering af lange ben på vindskjermen, se side 9 før du strammer skruene.

Når de lange ben fastgøres til vindskærmen, skal du gå til side 9, før du strammer skruerne.

При креплении длинных стоек к обтекателю перейдите на страницу 9 перед затягиванием винтов.

Pikkade jalgade kinnitamisel tuulekaitse külge loe enne mutrite pingutama asumist lk 9.

Fastening the gas burner to the windshield

Polttimen kiinnittäminen tuulensuojaan • Montering av gasbrännaren på vindskyddet delar • Feste gassbrenneren til vindskjermen
Fastgørelse af gasbrænderen til vindskærmen • Присоединение горелки к ветрозащите • Põleti kinnitamine tuulekaitsele

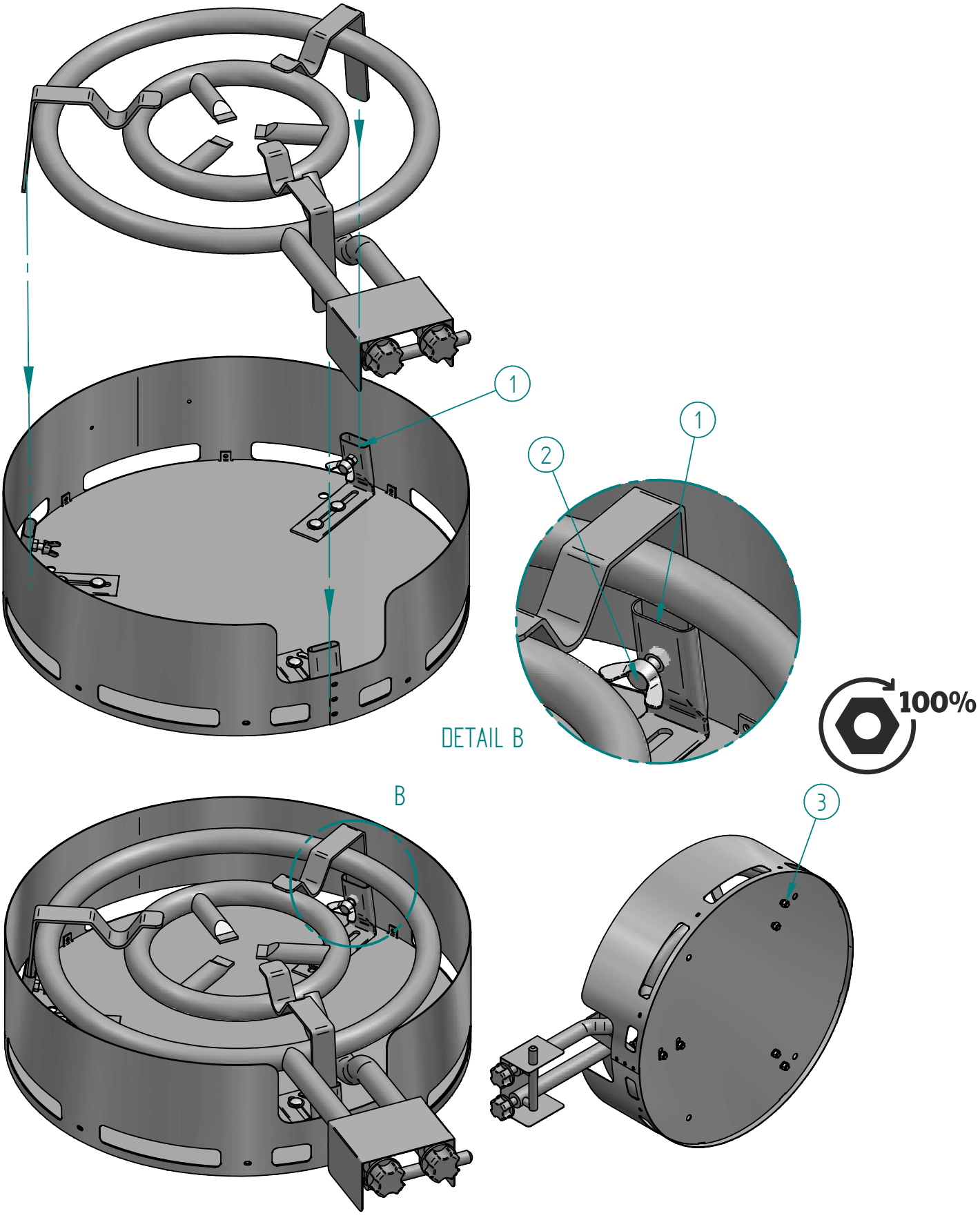

Fastening the long legs to the windshield

Pitkien jalkojen kiinnittäminen tuulensuojaan • Montering av de långa benen på vindskyddet • Feste de lange bena til vindskjermen
Fastgørelse af de lange ben til vindskærmen • Прикрепление длинных ножек к ветрозащите • Pikkade jalgade kinnitamine tuulekaitsele

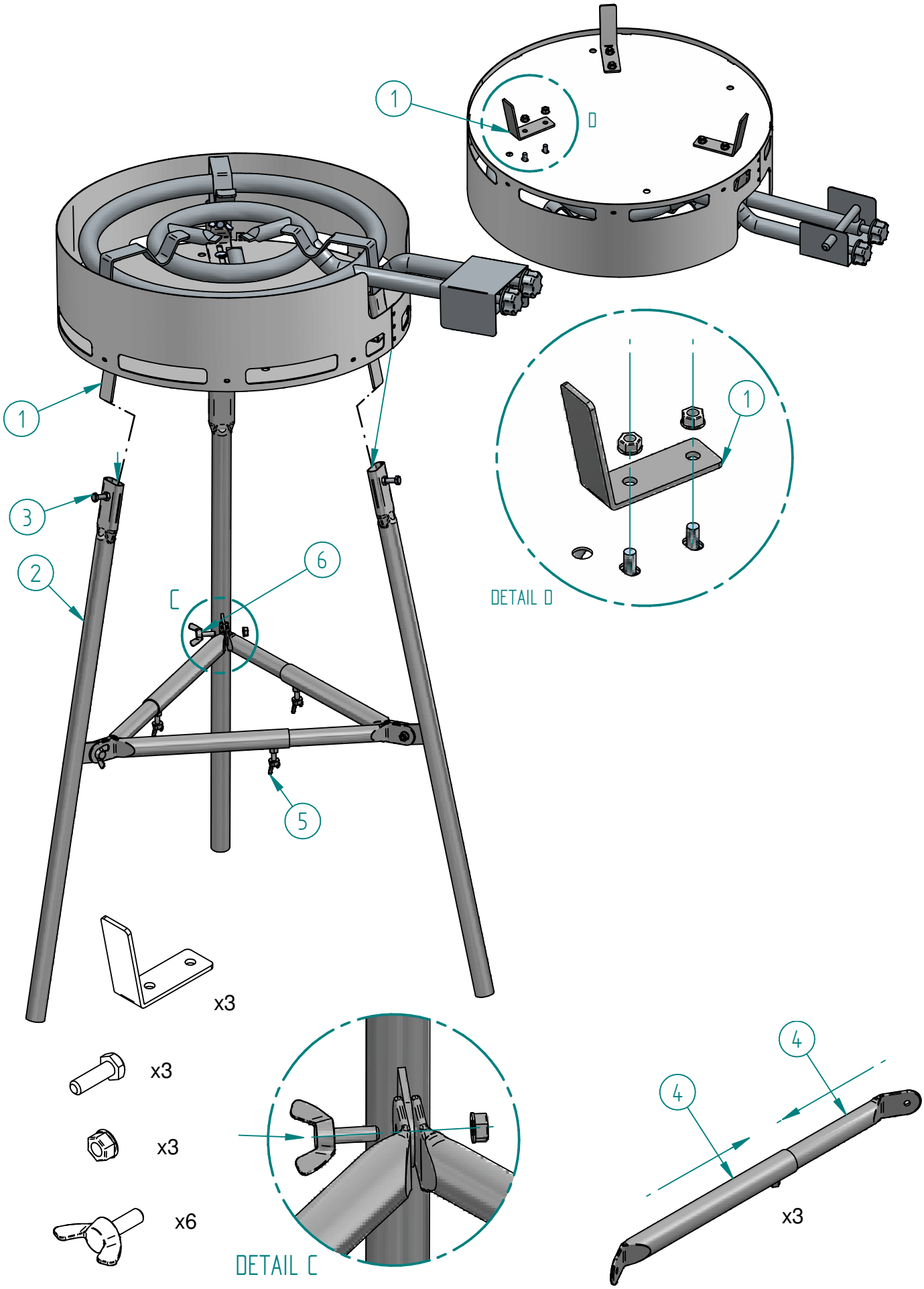

Fastening the short legs to the windshield

Lyhyiden jalkojen kiinnittäminen tuulensuojaan • Montering av de korta benen på vindskyddet • Feste de korte bena til vindskjermen
Fastgørelse af de korte ben til vindskærmen • Прикрепление коротких ножек к ветрозащите • Lühikeste jalgade kinnitamine tuulekaitsele

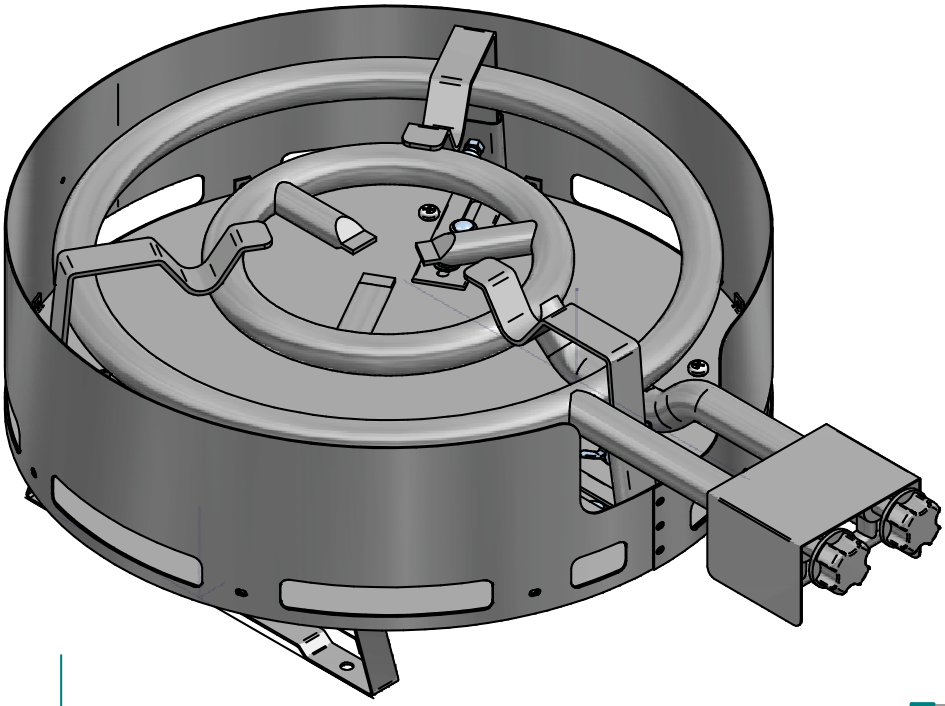

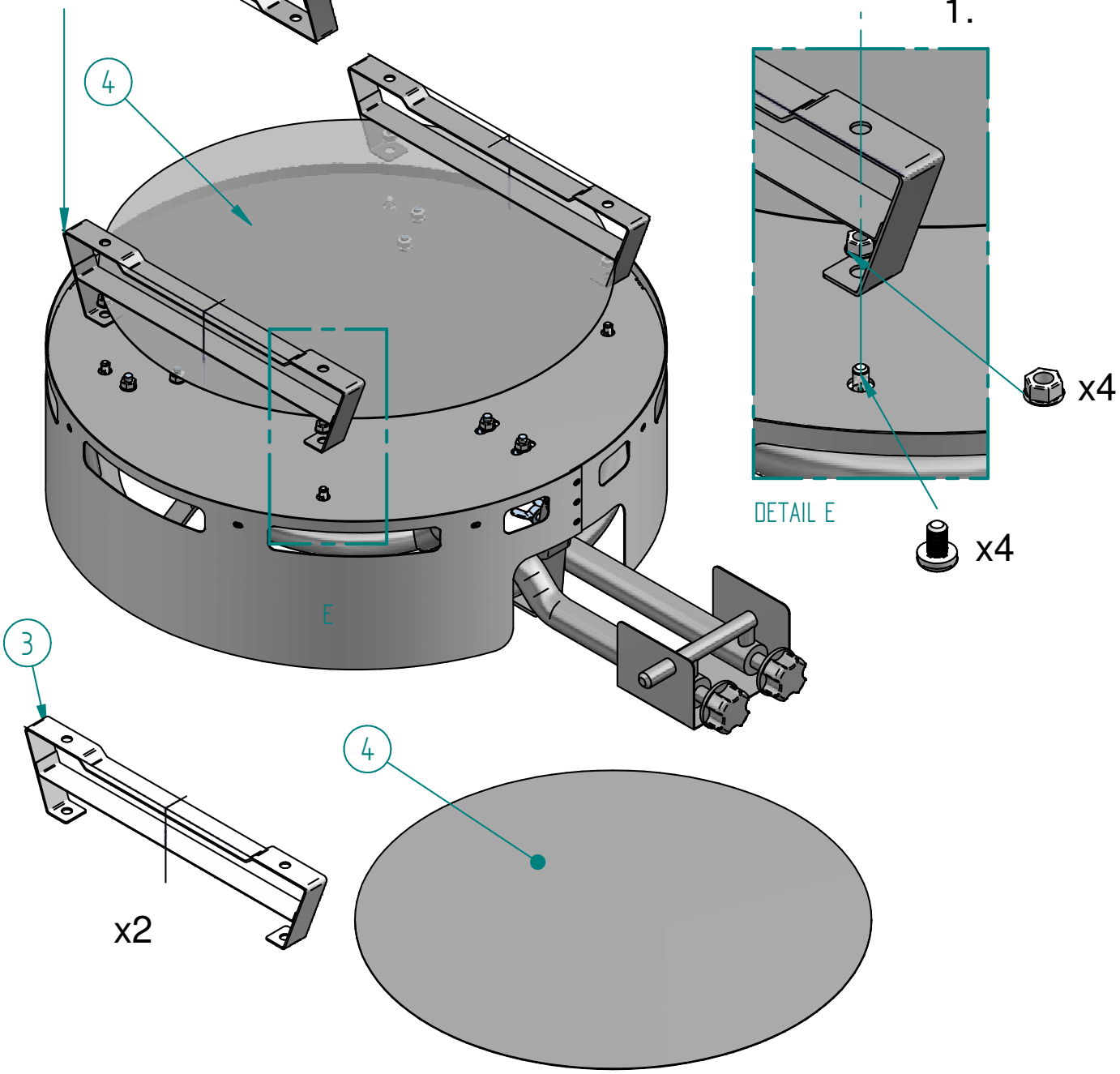

D-500

Parts of the gas burners

Kaasupolttimen osat • Gasbrännarnas delar • Gassbrennerdeler • Gasbrænderdele
Газовых горелок • Gaasipõletite osad

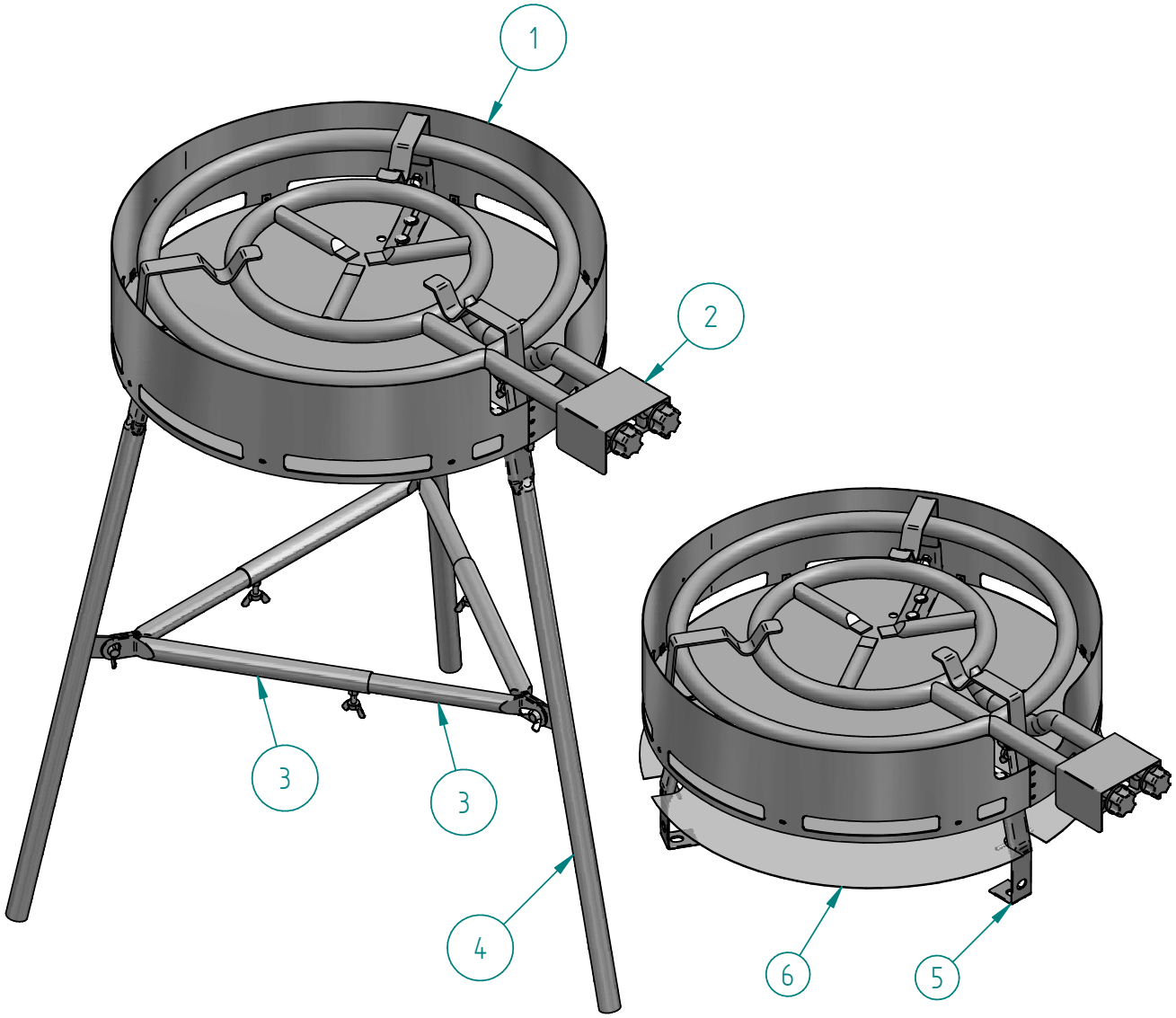

1	Windshield / Tuulensuoja / Vindskydd / Vindskjerm / Vindskærm / Кожух для защиты от ветра / Tuulekaitse
2	Gas Burner / Kaasupoltin / Gasbrännare / Gassbrenner / Gasbrænder / Газовые горелки / Gaasipõletid
3	Triangular support pipe / Kolmiotukiputki / Triangelstödsrör/ Trekantet støtterør / Trekantet støtterør / Опора треугольная Kolmnurk-toetustoru
4	Long leg pipe / Pitkä jalkaputki / Långt benrör / Langt benrør / Langbenet rør / Ножка длинная / Pikk jalatoru
5	Short leg / Lyhyt jalka / Kort ben / Kort ben / Kort ben / Ножка короткая / Lühike jalg
6	Heat protective plate / Lämpösuojapelti / Värmeskyddsplåt / Varmebeskyttende plate / Varmebeskyttende plade Щит защитный от перегрева / Kuumakaitsekilp

Required tools: spanner
Tarvittavat työkalut: jakoavain
Verktyg som behövs: skiftnyckel
Nødvendige verktøy: skiftenøkkel
Nødvendige værktøjer: skruenøgle
Необходимые инструменты: гаечный ключ
Vajaminevad tööriistad: mutrivõti

Note! Remove the blue film from the heat protective plate.
Huom. poista lämpösuojapellin sininen suojakalvo.
Observera! Avlägsna den blåa filmen från värmeskyddsplattan.
Merknad! Fjern det blå belegget fra den varmebeskyttende platen.
Bemærk! Fjern den blå film fra den varmebeskyttende plade.
Внимание! Снимите синюю пленку с теплозащитной панели.
NB! Eemalda kuumakaitsekilbi sinine kile.

Assembling the windshield

Tuulensuojan kokoaminen • Montering av vindskyddet • Montering av vindskjermen
Samling af vindskærmen Сборка ветрозащиты • Tuulekaitse kokkupanek

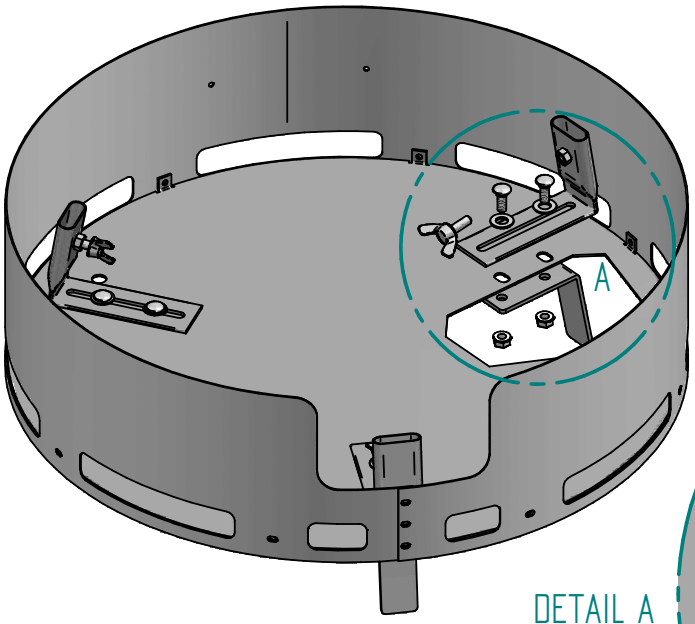

DETAIL A

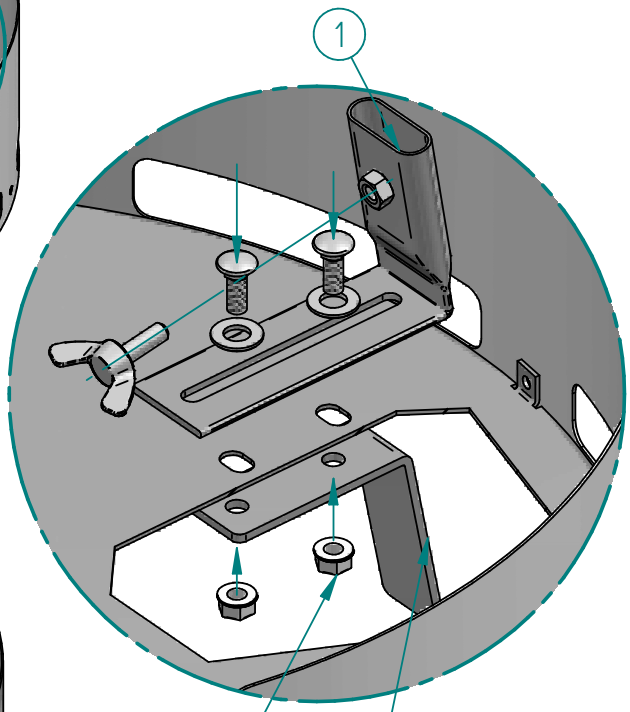

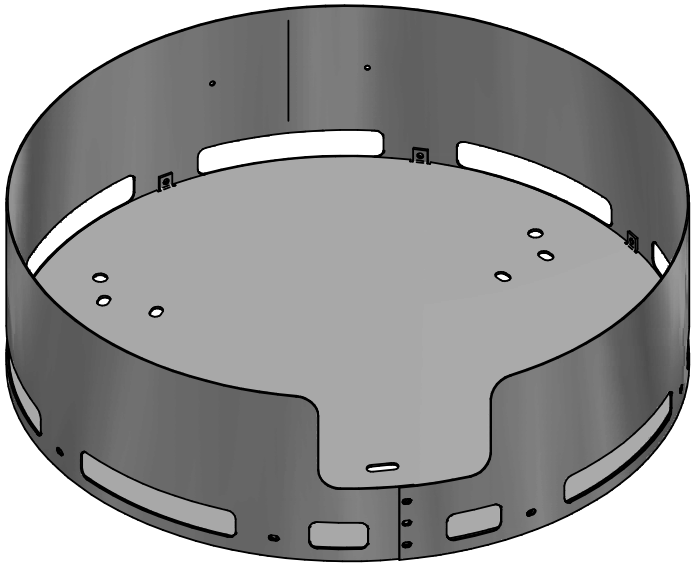

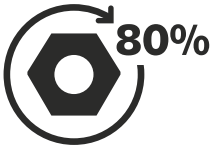

x6

x6

M6

x6

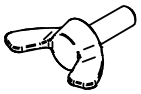
x3

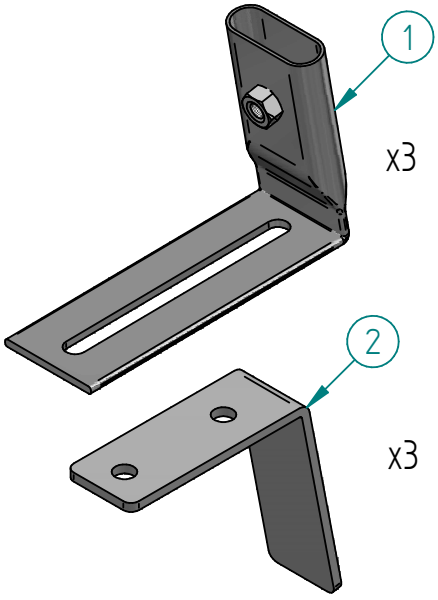

Fastening the gas burner to the windshield

Polttimen kiinnittäminen tuulensuojaan • Montering av gasbrännaren på vindskyddet delar • Feste gassbrenneren til vindskjermen
Fastgørelse af gasbrænderen til vindskærmen • Присоединение горелки к ветрозащите • Põleti kinnitamine tuulekaitsele

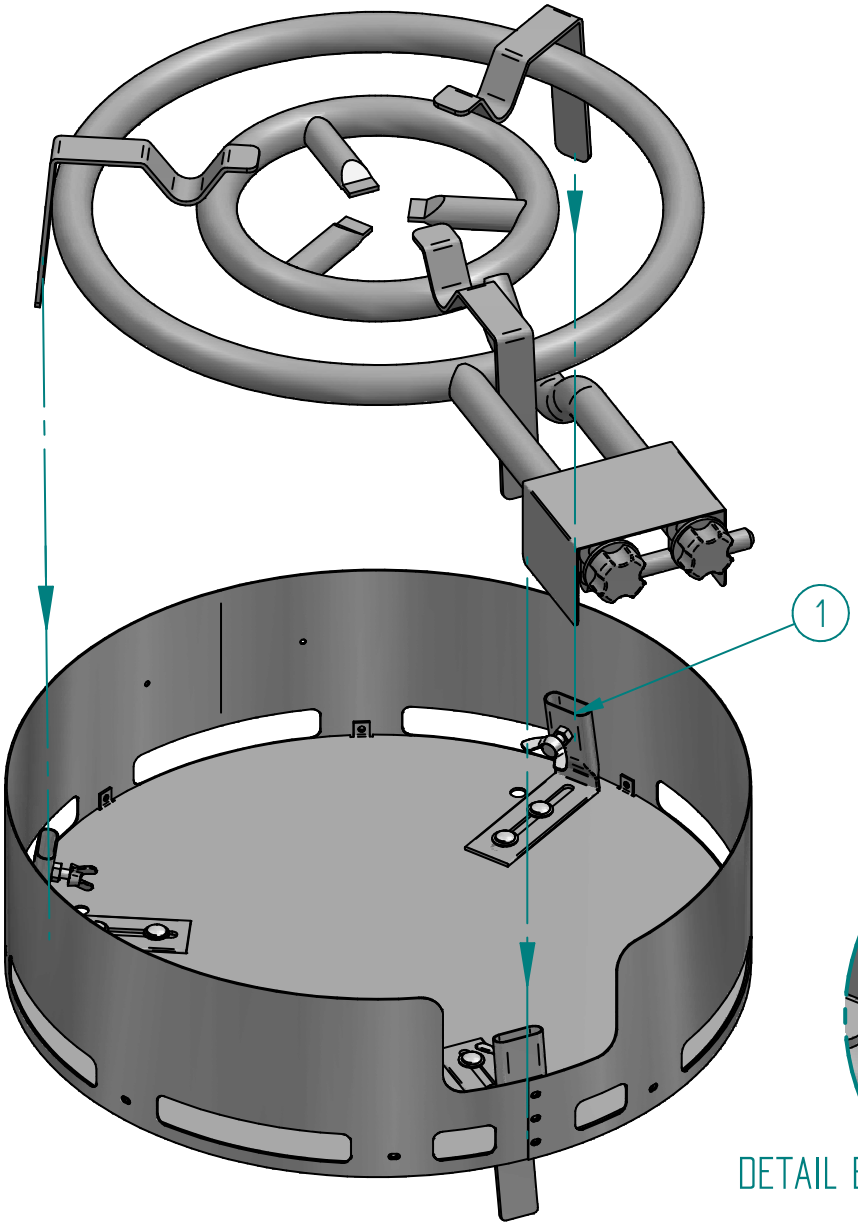

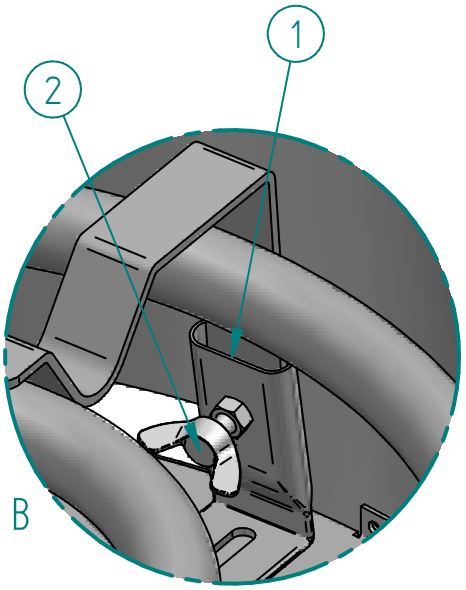

DETAIL B

B

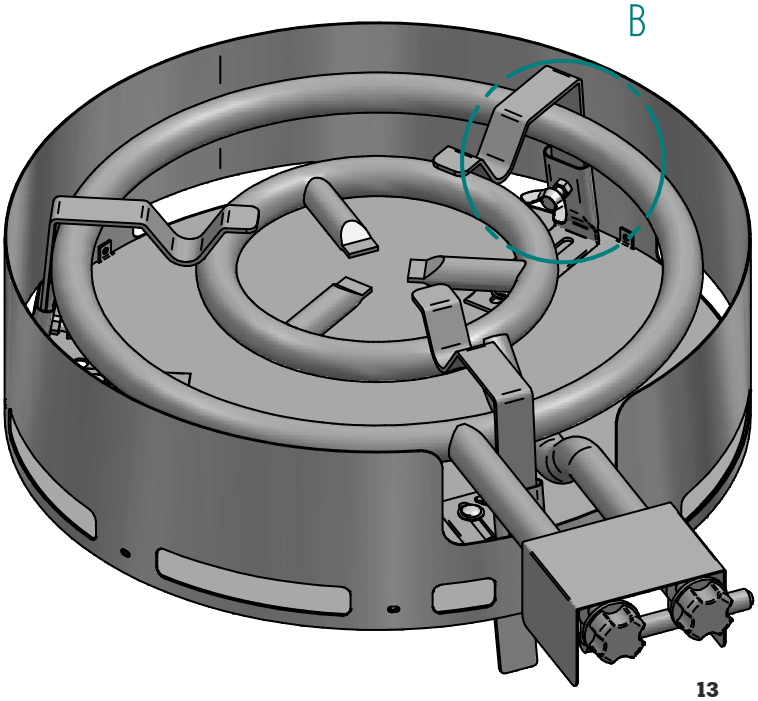

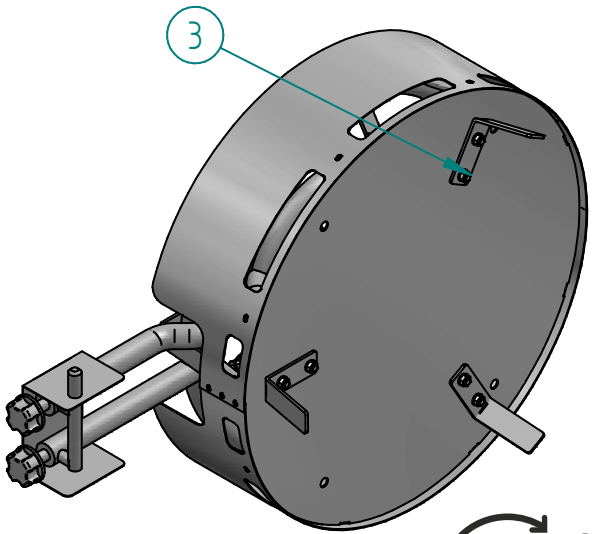

100%

Fastening the long legs to the windshield

Pitkien jalkojen kiinnittäminen tuulensuojaan • Montering av de långa benen på vindskyddet • Feste de lange bena til vindskjermen
Fastgørelse af de lange ben til vindskærmen • Прикрепление длинных ножек к ветрозащите • Pikkade jalgade kinnitamine tuulekaitsele

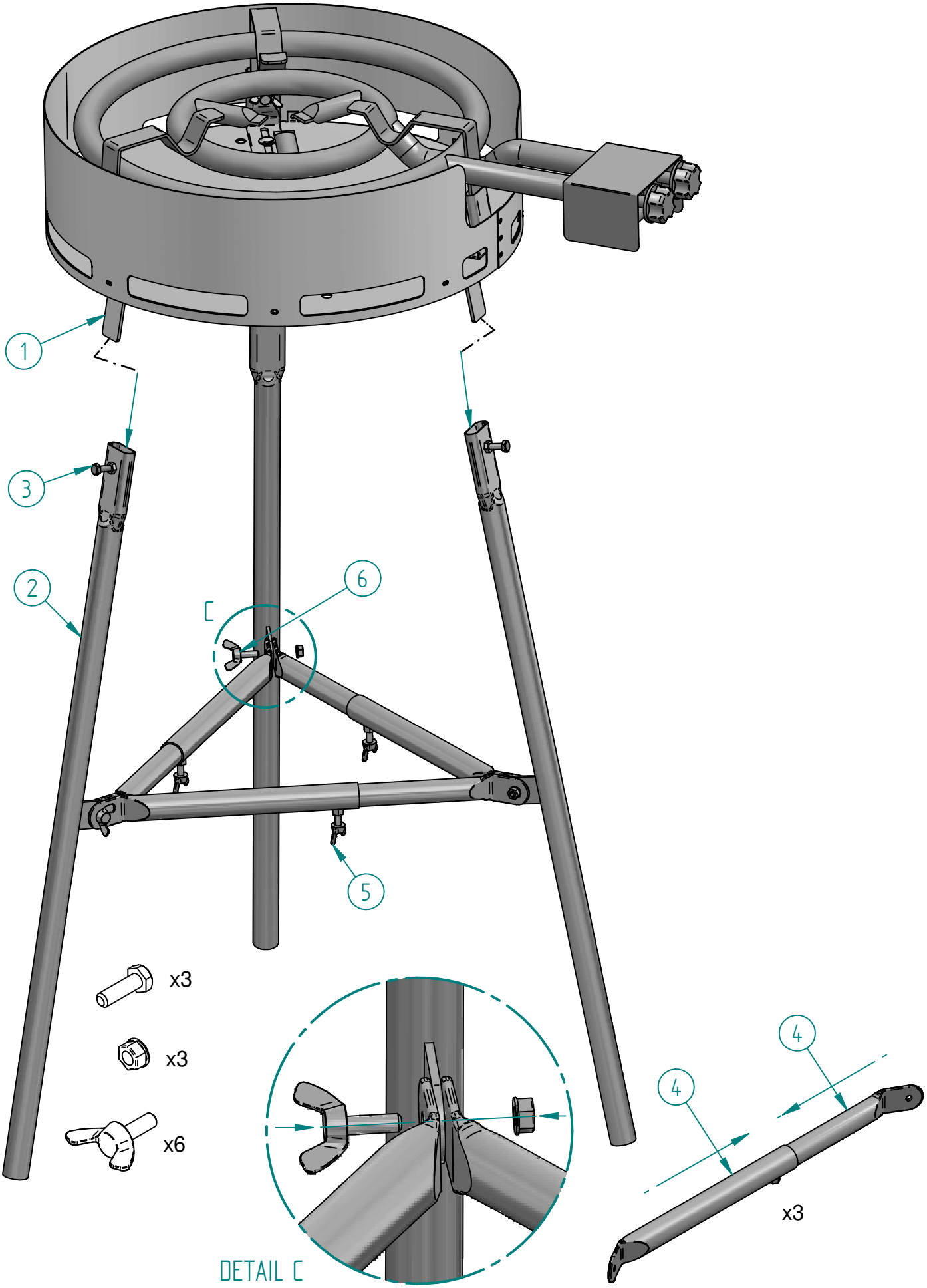

Fastening the short legs to the windshield

Lyhyiden jalkojen kiinnittäminen tuulensuojaan • Montering av de korta benen på vindskyddet • Feste de korte bena til vindskjermen
Fastgørelse af de korte ben til vindskærmen • Прикрепление коротких ножек к ветрозащите • Lühikeste jalgade kinnitamine tuulekaitsele

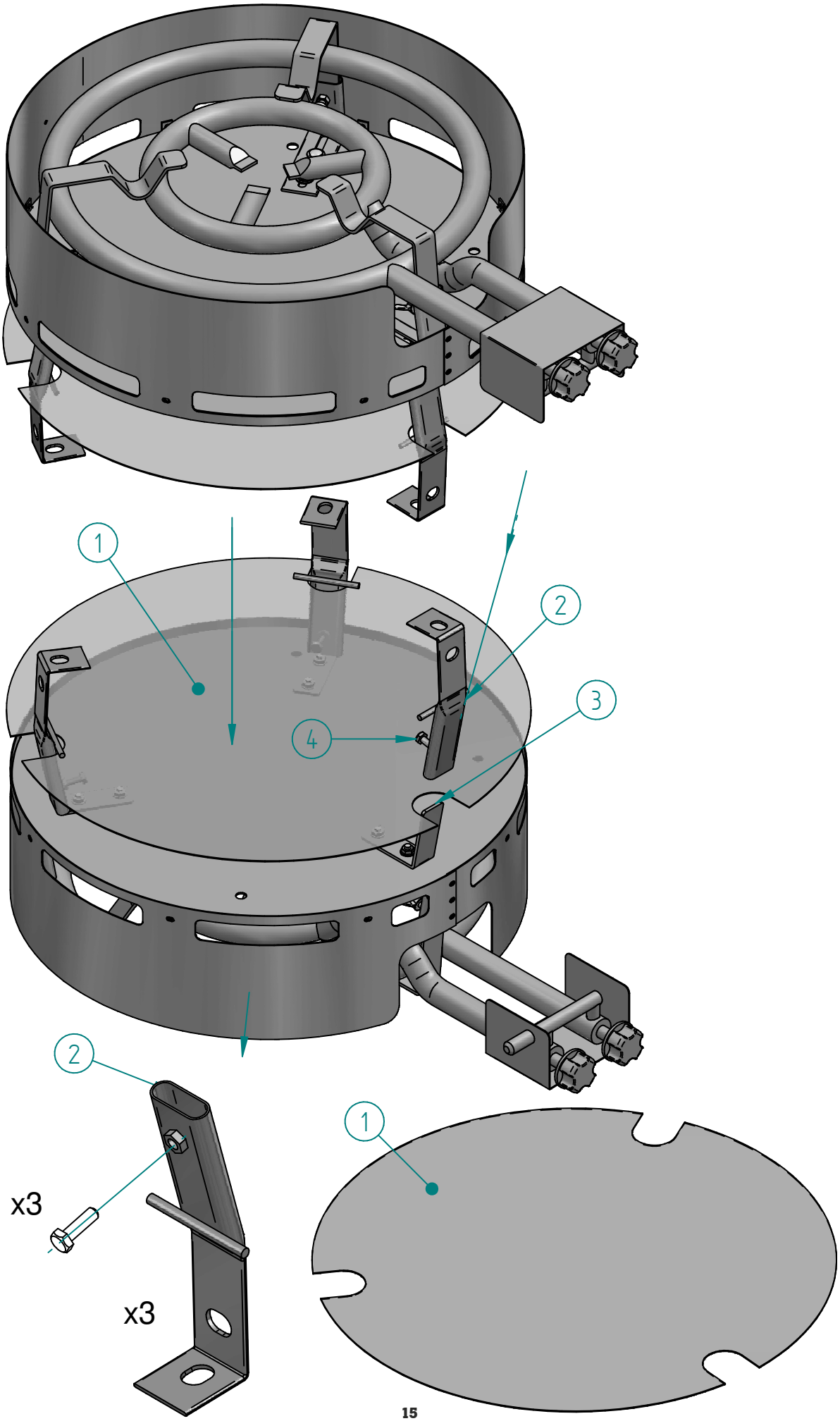

MUURIKKA™

Opa Muurikka • Pisla Oy, Mikkeli, Finland
www.opamuurikka.fi, opamuurikka@opamuurikka.fi